Hydraulické příslušenství k rypadlům

Demolice, recyklace a zemní práce.
Vyzkoušejte naše hydraulické příslušenství.

Epiroc

Souběžná práce

Příčné skalní frézy jsou vynikající volbou k profilování kamenných či betonových stěn a ploch, hloubení výkopů, dobývání měkké horniny či zmrzlé půdy a k demolicím.

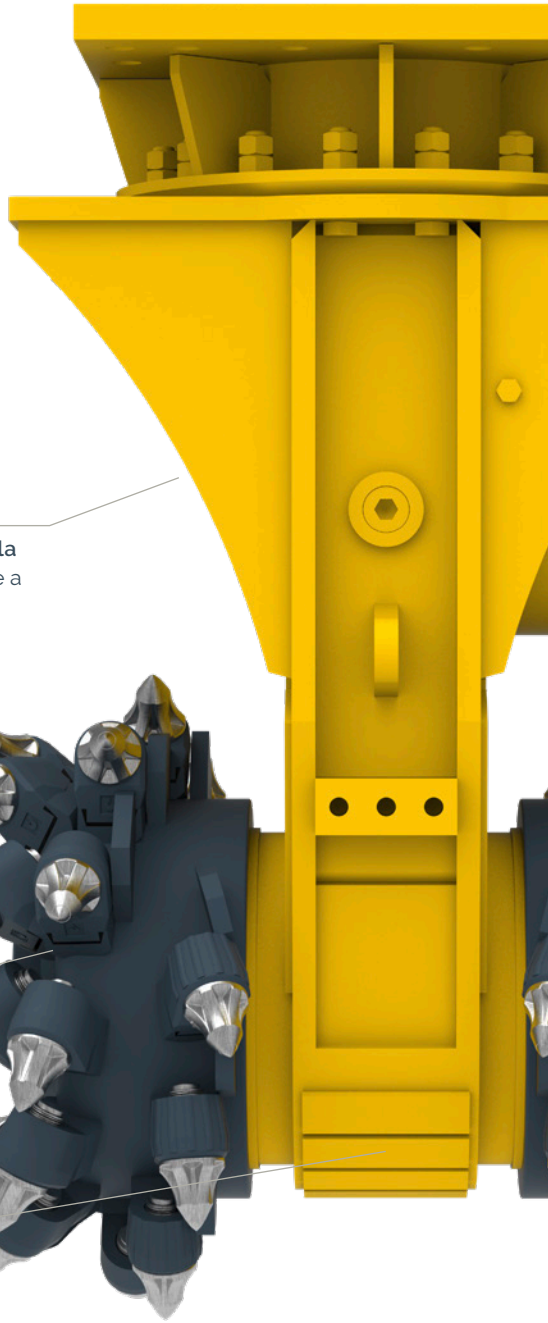

Mimořádně **robustní čelní ozubená kola** k zajištění optimálního přenosu energie a spolehlivosti

Přídržný systém **QuickSnap** (ER 600-3000) k rychlé a snadné výměně zubů

K dispozici je velké množství různých frézovacích hlav pro nejrůznější aplikace

Robustní konstrukce tělesa z HARDOX oceli chrání před opotřebením a zajistí delší provozuschopnost

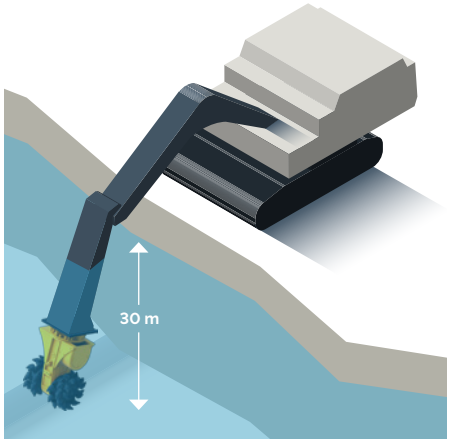

Zařízení lze bez dodatečných instalací či úprav použít v hloubce až 30 metrů pod vodou.

Řada ER		ER 40X	ER 50X	ER 50	ER 100X	ER 100	ER 250X	ER 250	ER 600
Hmotnostní třída nosiče [1]	t	0,6–2	1–3	1–3	3–7	3–7	8–15	8–15	10–18
Provozní hmotnost [2]	kg	110	170	200	330	350	520	570	900
Hmotnost výrobku	kg	90	130	160	290	310	450	500	820
Jmenovitý výkon	kW	13	18	18	30	30	45	45	65
A	mm	495	610	615	805	805	940	965	1 130
B	mm	400	400	500	500	610	600	685	795
C	mm	225	225	240	370	370	400	450	575
Otáčky	ot./min	130	150	150	115	115	90	90	80
Optimální průtok oleje [3]	l/min	17–22	25–38	25–38	52–62	41–62	60–85	60–85	120–150
Max. točivý moment [4]	Nm	960	1 420	1 420	3 000	3 000	5 200	5 200	10 100
Max. střižná síla [4]	N	8 530	12 620	11 850	16 200	16 200	26 000	23 200	35 100
Průměr dříku zubu	mm	11,4	11,4	15	20	20	20	22	25
Počet zubů	kusy	40	40	56	44	64	44	44	48
Max. průtok oleje [5]	l/min	40	60	60	90	90	100	100	170
Max. pracovní tlak	bary	350	350	350	350	350	350	350	350

[1] Údaje o hmotnosti platí pouze pro standardní nosiče. Jakékoli obměny musí být před namontováním schváleny společností Epiroc nebo výrobcem nosiče.
[2] Příslušenství se standardními zuby a adaptérovou deskou průměrné velikosti. [3] K modelu existují různé motorové varianty. [4] při 350 barech [5] při 10 barech

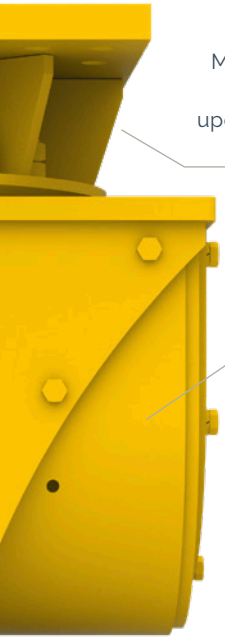

Mechanické **360° otočné rameno** (ER 50-3000) se středovým upevňovacím šroubem pro snadné polohování skalní frézy

Převzatý **převodový motor** s vysokým točivým momentem pro vyšší produktivitu a delší životnost

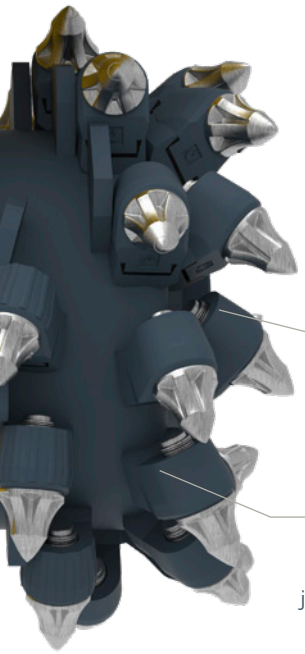

Ložiskový systém **výstupního hřídele** s **těsnicím systémem kluzných kroužků, jenž nevyžaduje mazání – s vysokou odolností vůči zatížení**

Pouzdra zubů (ER 1500-5500) jsou vyměnitelná

erkat cutting technology

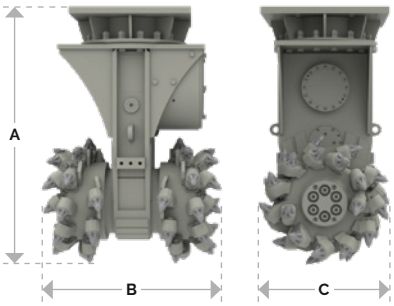

Řada ER		ER 650	ER 1500X	ER 1500XL	ER 1700	ER 2000X	ER 2000	ER 3000	ER 5500
Hmotnostní třída nosiče [1]	t	15–28	20–40	20–40	30–50	35–50	35–50	50–70	70–125
Provozní hmotnost [2]	kg	1 200	2 000	2 100	2 450	2 700	2 900	4 000	7 000
Hmotnost výrobku	kg	1 050	1 750	1 850	2 200	2 400	2 600	3 500	6 000
Jmenovitý výkon	kW	80	120	120	120	160	160	200	400
A	mm	1 250	1 425	1 425	1 425	1 600	1 600	1 650	1 970
B	mm	800	880	1 000	1 040	1 050	1 250	1 330	1 600
C	mm	585	720	720	720	720	720	805	920
Otáčky	ot./min	80	75	75	72	65	65	53	48
Optimální průtok oleje [3]	l/min	140–190	205–300	205–300	290–360	300–390	300–390	350–450	700–950
Max. točivý moment [4]	Nm	12 400	23 400	23 400	27 900	31 500	31 500	46 800	111 500
Max. střižná síla [4]	N	42 400	65 000	65 000	77 500	87 500	87 500	116 300	242 400
Průměr dříku zubu	mm	30	30	30	30	30	30	38–30	38
Počet zubů	kusy	44	44	48	56	56	56	64	68
Max. průtok oleje [5]	l/min	210	320	320	360	410	410	500	1 000
Max. pracovní tlak	bary	350	350	350	350	350	350	350	350

[1] Údaje o hmotnosti platí pouze pro standardní nosiče. Jakékoli obměny musí být před namontováním schváleny společností Epiroc nebo výrobcem nosiče.
[2] Příslušenství se standardními zuby a adaptérovou deskou průměrné velikosti. [3] K modelu existují různé motorové varianty. [4] při 350 barech [5] při 10 barech

Jeden stroj – různé aplikace

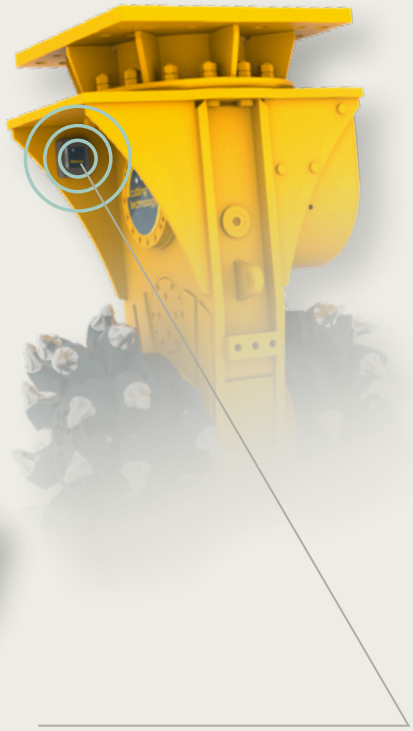

Masivní připojovací deska s flexibilním využitím

Tuhá připojovací deska zajistí zaručenou ochranu investice zákazníka při očekávaném výkonu. Hydraulické hadice jsou vedeny zadní stranou středem skříně frézy, jsou tak vystaveny menšímu mechanickému namáhání a během práce jsou lépe chráněny, zejména při minimálním vizuálním kontaktu se skalní frézou. K dispozici pro modely ER 650 – ER 2000.

HATCON – Nová úroveň správy

Systém HATCON umožňuje lepší úroveň správy flotily strojů se sledováním provozních hodin, aktuální polohy a servisních intervalů. K dispozici pro modely ER 100 – ER 5500[1].

Dýchejte volně s našimi systémy odsávání prachu

Systém skrápění vodou

Řešení spočívá ve skrápění oblasti frézovací hlavy a voda tak působí přímo v místě vzniku prachu.
K dispozici pro modely ER 40 – ER 5500[1].

Odsavač prachu

K využití v interiérech, kde skrápění není možné. Nabízíme také menší modely skalních fréz s odsavači k odstraňování suchého prachu.
K dispozici pro modely ER 40 – ER 100[1].

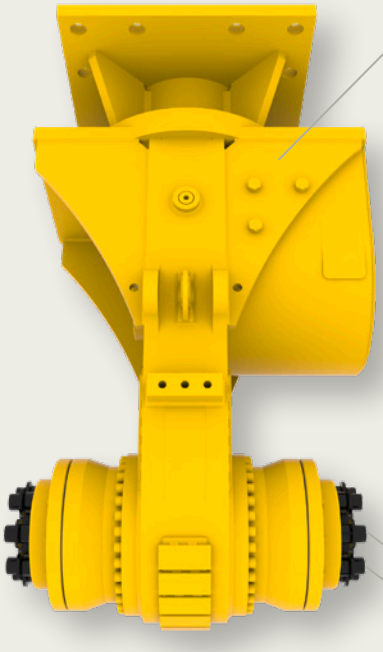

Fréza ER s výměnnou řeznou hlavou

Naše skalní fréza zajistí na staveništi vysokou flexibilitu díky jednoduché záměně frézovacích hlav za jiné nástavce.

Nabízíme také speciální řešení pro mimořádné aplikace:

- Podvodní soupravy pro aplikace do hloubky až 2 000 m
- Polární soupravy pro extrémně nízké teploty až do −50° C
- Vysokoteplotní soupravy pro práci v prostředí s vysokými teplotami, například v ocelárnách

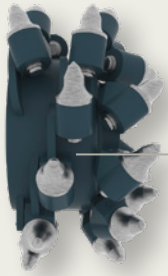

Standardní frézovací hlava

Standardní frézovací hlava zajistí práci při nejběžnějším využití.

Frézovací kotouč

K vytváření úzkých výkopů či přesných řezů do horniny, betonu nebo asfaltu. K dispozici pro modely ER 50 – ER 3000[1].

Speciální hlavy

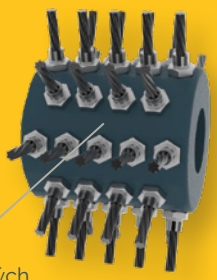

Kartáčová hlava

K čištění ploch, například ocelových desek, betonových stěn a stříkaných betonových stěn. K dispozici pro modely ER 40 – ER 650.

Profilovací hlava

K vylepšení povrchové úpravy, například ostění tunelů či opěrných stěn. K dispozici pro modely ER 250 – ER 3000.

Frézovací na dřevo

K řezání dřeva a odfrézování pařezů. K dispozici pro modely ER 250 – ER 650.

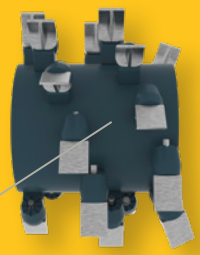

Míchací hlava

K mísení a úpravám měkkých až středně tvrdých zemin. K dispozici pro modely ER 600 – ER 2000.

Vysoce výkonná hlava

K frézování měkčích hornin. K dispozici pro modely ER 1500 – ER 5500.

[1] Vhodný také pro odpovídající modely ERC.

facebook.com/epirocdemolition

facebook.com/epirocgroup

twitter.com/epirocgroup

instagram.com/epirocgroup

linkedin.com/company/epiroc

9864 0063 12 2020-04 Essen, Německo. Právní upozornění © Copyright 2020. Epiroc Construction Tools GmbH, Essen, Německo. Všechny názvy produktů v této publikaci jsou ochrannými známkami společnosti Epiroc. Jakékoli neoprávněné používání či kopírování obsahu a jeho části je zakázáno. Ilustrace a fotografie mohou představovat zařízení s volitelnými prvky. Ke specifikacím neposkytujeme žádné záruky atp. Specifikace a vybavení mohou být změněny i bez předchozího upozornění. Konkrétní informace vám poskytne zákaznické centrum společnosti Epiroc.

United in performance. Inspired by innovation.

Výkon nás spojuje, inovace inspirují a motorem neustálého pokroku je naše angažovanost. Spolehněte se na společnost Epiroc přinášející řešení aktuálních potřeb s technologiemi budoucnosti.

epiroc.com

Epiroc